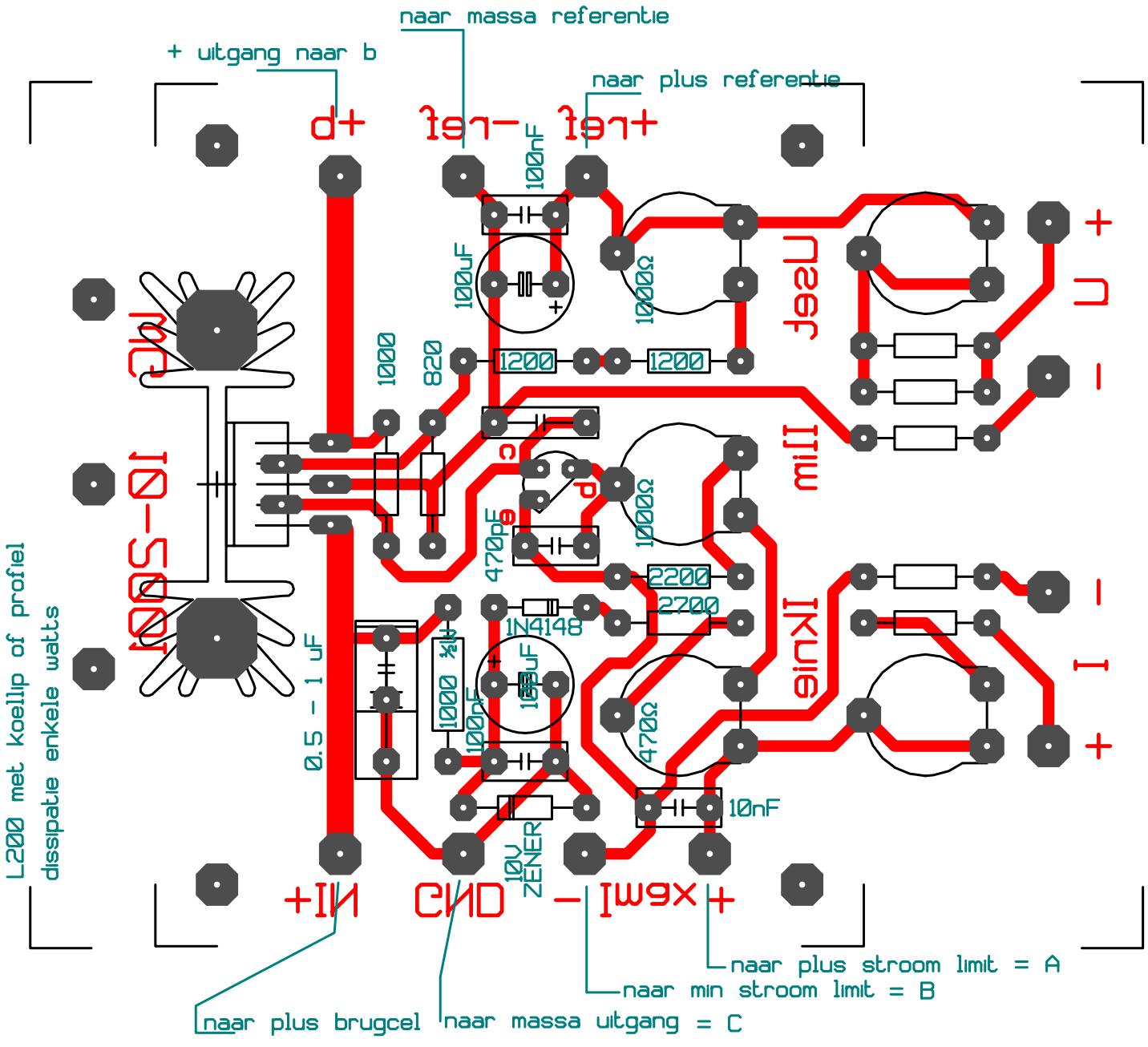
naar massa referentie
+ uitgang naar b
naar plus referentie
+p
-ref
+ref
100nF
100uF
1000Ω
1200
1200
1000
820
MC
1000S-01
C
P
470pF
1000Ω
2200
2700
1N4148
1000 %W
100uF
100nF
0.5 - 1 uF
470Ω
10nF
10V
ZENER
+IN
GND
-IN
+xmi
-ref
+ref
-
+
L200 met koellip of profiel
dissipatie enkele watts
naar plus stroom limit = A
naar min stroom limit = B
naar plus brugcel
naar massa uitgang = C

UC 10-2001
+IN
GND
-Imax+
d+
ref-
ref+
Ikmie
Ilim
Uset
+
I
-
-
U
+

+IN
GND
– Imax +
+p
–Uref
+Uref
MG 10-2001
Ikrie
Ilim
Useł
+ I –
– U +
c
e
b